PU-Metall-Abstreifer A862

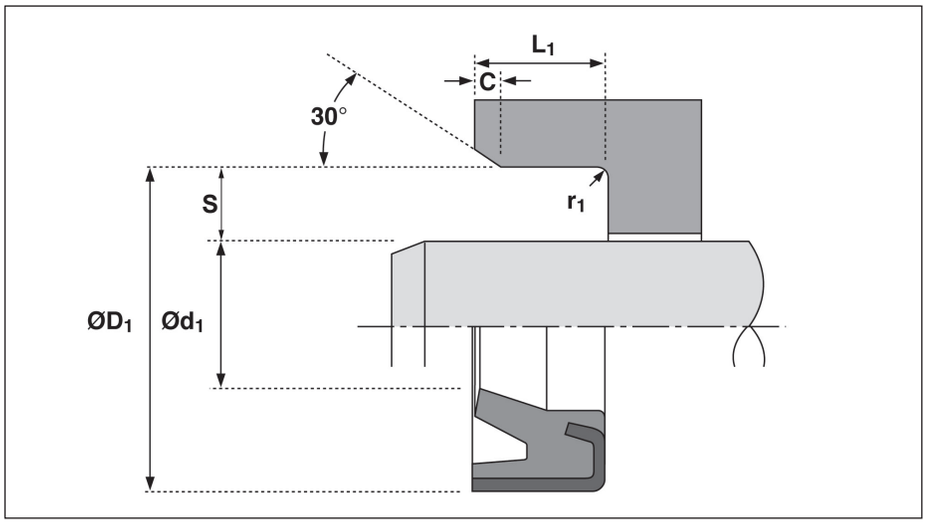

EINSATZBEDINGUNGEN

Geschwindigkeit v max.	1,0 m/s
Temperaturbereich	-40 °C bis +100 °C

EINBAUMASSE

TOLERANZEN FÜR EINBAURÄUME	
Ø d_1	f9
Ø D_1	H8
L_1	+0,5 -0

RAUTIEFEN			
		Ra µm	Rt µm
Gleitflächen	Ø d_1	0,1 - 0,4	4 max.
Statische Flächen	Ø D_1	1,6 max.	10 max.
Stirnflächen	L_1	3,2 max.	16 max.

EINBAUSCHRÄGEN UND RADIEN		
min. Schräge	C	1,0
max. Radius	r_1	0,4

VORTEILE

- einfache Montage
- lange Standzeiten
- präzise getrimmte Abstreiflippe
- Metallkäfig mit Rostschutzmittel behandelt

BESCHREIBUNG

A862 (frühere Bezeichnung A919) wurde speziell als Bolzenabstreifer für Gelenkaugen konzipiert und wird in axial offene Einbauräume eingepresst.
Er besteht aus einem Präzisions-Polyurethan-Element das mit dem korrosionsgeschützten Metallkäfig zusammenvulkanisiert ist.

Die Ausführung der Abstreiflippe garantiert auch bei radialen Auslenkungen noch eine hervorragenden Schutz.

MEDIEN

A862 (A919) sind für Luft sowie Druckflüssigkeiten auf Mineralölbasis geeignet. In Wasser, HFA- und HFB-Flüssigkeiten ist die Einsatzgrenze -20 °C bis +50 °C. Die Eignung in HFC-, HFD-, und anderen Flüssigkeiten ist im Einzelfall zu prüfen. Fragen Sie unsere Anwendungstechniker.

PU-Metall-Abstreifer A862

Vorzugsgrößen (in der Tabelle grau hinterlegt und laufend am Lager bevorratet)
Die anderen Dimensionen sind in der Regel ebenfalls prompt lieferbar.
Für diese Größen sind Formen vorhanden. Verfügbarkeit auf Anfrage
◇ Einbauräume typischer asiatischer Baumaschinen

MONTAGE
Abstreifer gerade in die Einführschräge der Aufnahmebohrung legen.
(Nicht verkanten!)
Mit einer Hülse einpressen, damit die Abstreiflippe nicht beschädigt wird.

BESTELLBEISPIEL
A862 - 50 x 64 x 8
A919 - 50 x 60 x 4

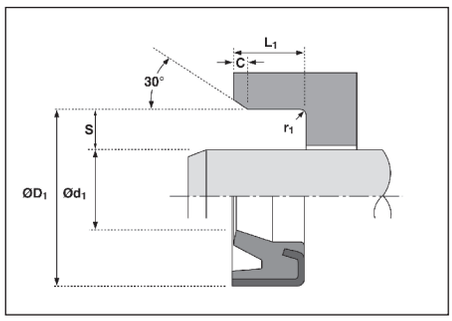

Der Formenpark wird ständig erweitert. Wenn Sie Ihre Abmessungen hier nicht finden, fragen Sie diese bitte an.

		Bemerkung	Ø d_1 h9	Ø D_1 H9	L_1 +0,5	S
		Bauform A919	30	40	4	5
			35	50	9	7,5
		Bauform A919	38	50	7,5	6
		Bauform A919	40	50	4	5
			40	52	7	6
	#		40	55	9	7,5
		Bauform A919	45	55	5	5
◇			45	57	7	6
	#		45	60	9	7,5
		Bauform A919	50	60	4	5
		Bauform A919	50	60	5	5
		Bauform A919	50	60	7	5
◇			50	64	8	7
		Bauform A919	50	65	7	7,5
		Bauform A919	55	65	5	5
◇			55	69	8	7
	#		55	70	5	7,5
◇	#		56	71	9	7,5
		Bauform A919	60	70	5	5
	#		60	70	7	5
	#		60	73	6	6,5
◇			60	74	8	7
	#	Bauform A919	60	75	6	7,5
			60	75	7,5	7,5
	#		63	78	7,5	7,5
◇			65	79	8	7
		Bauform A919	65	80	5	7,5
		Bauform A919	65	80	7,5	7,5
			70	80	7	5
◇			70	84	8	7
		Bauform A919	70	85	7,5	7,5
◇			75	89	8	7
		Bauform A919	75	90	7,5	7,5
		Bauform A919	80	90	6	5
			80	90	7	5
◇			80	94	8	7
		Bauform A919	80	95	5	7,5
		Bauform A919	80	95	7,5	7,5
	#		80	100	7	10
		Bauform A919	85	95	7	5
◇			85	99	8	7
	#		85	100	8	7,5
		Bauform A919	90	100	7	5
◇			90	104	8	7
			90	105	6	7,5
	#		90	105	8	7,5
	#		90	106	8	8
		Bauform A919	90	110	10	10
◇	#		95	109	8	7
	#		95	110	8	7,5
◇			100	114	8	7
		Bauform A919	100	115	7,5	7,5
	#		100	116	8	8
		Bauform A919	100	120	10	10
◇			105	121	9	8
		Bauform A919	110	125	8	7,5
◇			110	126	9	8
		Bauform A919	110	130	10	10
		Bauform A919	115	135	8	10
	#		125	140	9	7,5
◇			130	146	9	8
	#		150	170	10	10