4780 Schärding · Alfred-Kubin-Straße 9 a-c · Tel. 07712 / 31 63 - 0 · Fax: 07712 / 31 63 - 24 · federntechnik@hennlich.at · www.hennlich.at

Konzipiert für den Werkzeugbau ergänzen diese Federn das Tellerfedernprogramm.

Bekannt sind sie auch unter der Bezeichnung Werkzeug-, Stanz- oder Systemfedern. Da sie nach anderen Werten, Maßen und nach ISO Normentwurf produziert werden, gelten größere Toleranzen als bei unserem Normfedernprogramm üblich.

Die im Katalog aufgeführten Stempelfedern sind zylindrische Schraubenfedern, die aus ovalen Drähten produziert werden. Konstante Werte weisen die Baugrößen bezüglich des Einbauraumes und der Federkräfte auf.

Drahtdurchmesser, Anzahl der Windungen, Windungssteigung und Blocklänge werden nicht angegeben, da diese Maße einen größeren technisch bedingten Fertigungsausgleich erfordern.

Belastung / Lebensdauer:

F_1	Belastung für hohe Lebensdauer
F_2	Belastung für mittlere Lebensdauer
F_{max}	Maximale Belastung bei geringer Lebensdauer
F_c	Blockbelastung
V	Vorspannung in N möglichst hoch wählen
s	Gewählter Federweg in mm, möglichst klein wählen

Die Feder wird nach dem Einbauraum und nach den 4 Klassen der Belastung ausgewählt:

Leichte Belastung	grün
Mittlere Belastung	blau
Schwere Belastung	rot
Besonders schwere Belastung	gelb

Die Federkräfte sind in N angegeben.

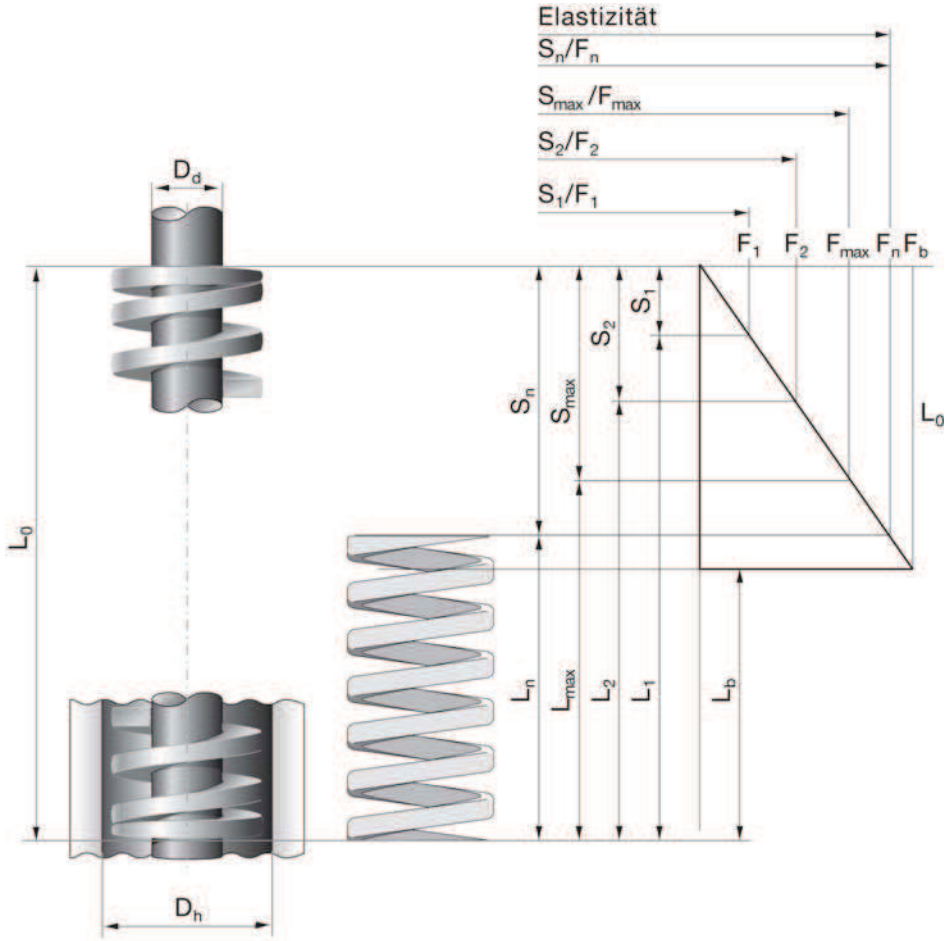

Formelzeichen / Einheit / Benennung

D_d	mm	Arbeitsdorndurchmesser
D_h	mm	Arbeitshülsendurchmesser
E	mm/²	Elastizitätsmodul
F	N	Federkraft
F_c	N	theoretische Federkraft, zugeordnet Blocklänge L_c
F_1	N	Federkraft, s_1 zugeordnet
F_2	N	Federkraft, s_2 zugeordnet
F_{max}	N	Federkraft, s_{max} zugeordnet
F_b	N	Federkraft, zugeordnet Federlänge L_b Statische Belastung
Fn	N	Federkraft, zugeordnet Federlänge s_n Statische Belastung
L	mm	Federlänge
L_1	mm	Federlänge, s_1 zugeordnet
L_2	mm	Federlänge, s_2 zugeordnet
L_{max}	mm	Federlänge, s_{max} zugeordnet
L_b	mm	Federlänge, F_b zugeordnet
L_n	mm	zulässige Länge der Feder, zugeordnet der Kraft F_n
M	g	Masse der Feder

Formelzeichen / Einheit / Benennung

R	N/mm	Federrate
s	mm	Federweg
s_1	mm	Federweg, F_1 zugeordnet
s_2	mm	Federweg, F_2 zugeordnet
s_{max}	mm	Federweg, F_{max} zugeordnet
s_c	N	theoretische Federkraft, zugeordnet Blocklänge L_c
s_n	mm	Hub, Arbeitsweg